eCamera Pro

製品仕様



製品名			eCamera Pro
型番			CA-P
電源	定格		DC 5V / 1A
	電源コネクタ		USB - C
	消費電力		最大4.5W
保存領域			最大256GBのMicroSDカード（別売り）
カメラ	解像度		4MP
	シャッタースピード		1/20~1/10,000s
	最低照度	カラー	0.1Lux@F2.0
		白黒	0.01Lux@F2.0
	首振り	水平方向	0°~345°
		垂直方向	-8°~52°
	視野角	水平	85°
		垂直	45°
		対角	95°
動画	録画機能		録画開始の何秒前から録画されます
	フレームレート		1~25fps
	ビットレート		32Kbps~2Mbps
	コーデック		H265

通信	規格		IEEE 802.11 b/g/n/ax
	方式		Wi-Fi（2.4GHz＋5GHz）
動作環境	温度		-20℃～50℃
	湿度		95%以下 RH（結露なきこと）
音声			アプリで利用可能なマイクとスピーカーを内蔵
呼出ボタン			押すとアプリ側に通話を発信
昼/夜モード切替			自動(ICR)/カラー/白黒
検知機能	検知方式		ソフトウェアによる画像処理
	動作検知範囲		最大10m
	移動検出の感度	高感度	8m前後
		中感度	6m前後
		低感度	4m前後
	音声検出の感度 ※参考値	高感度	65dB以上を検知すると通知
		低感度	80dB以上を検知すると通知
本体	サイズ		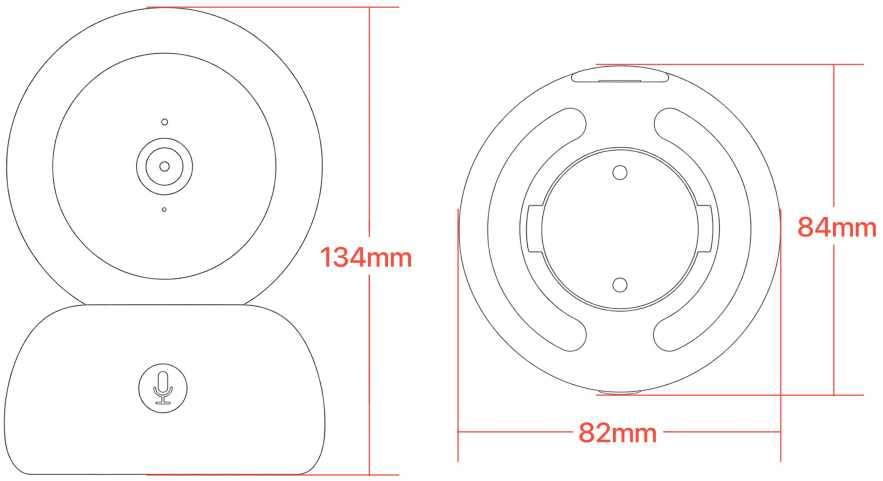
	重量		約220g
付属品			ブラケット　1 つ 電源アダプター　1つ USB–C ケーブル 2m　1 本 取り付け用ビス　1セット
取得認定			技術基準適合証明（Rマーク）
アプリ要件			iOS 15.1以上・Android 7.0以上