製品仕様

製品名		eAir 3
型番		air 3
電源	入力	DC 5V
	コネクタ	USB-C
バッテリー	容量	1400mAh
	駆動時間	およそ8時間 ※使用状況により使用時間変わる可能性あり
通信	規格	IEEE 802.11 b/g/n
	方式	Wi-Fi（2.4GHz）/ Bluetooth
	通信距離	最大50m ※使用環境により通信距離が変わる可能性あり
動作環境	温度	-10°C～50°C
	湿度	95%以下 RH
計測	計測温度範囲	-20°C～60°C （±2°C）
	計測湿度範囲	0%～100% RH （±5%RH）
	計測CO2範囲	400～9999ppm （±50ppm）
	間隔	3秒間隔で計測
	アプリ反映	以下のいずれかの場合、 本体からサーバー(アプリ)へデータのアップロードを行います。 ・CO2測定値 ±10 変化した場合 ・測定温度が ±0.5°C 変化した場合 ・測定湿度が ±5% 変化した場合

製品仕様

本体	サイズ	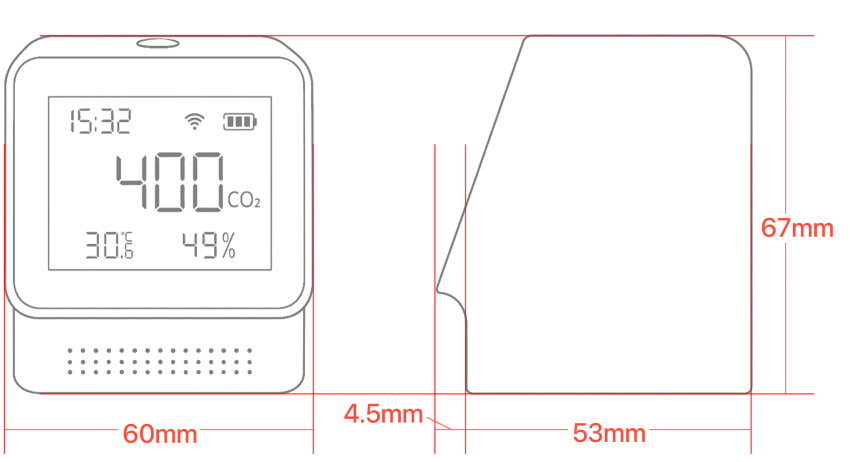
	重量	約125g
アラーム	警報しきい値	CO_2濃度が5000ppmを未満の場合：5秒に1回のビープ音 CO_2濃度が5000ppm以上の場合　：1秒に2回のビープ音 ※アプリでオンオフ可能 ※本体上部ボタンで警報解除
付属品		電源アダプター：1つ USB-Cケーブル：1本
取得認定	本体	本体技術基準適合証明（Rマーク）
	電源アダプター	電気用品安全法（アダプター PSE認定）
アプリ要件		iOS 15.1以上・Android 7.0以上